[Set Dimension : 49VM5C / 49VH7C]
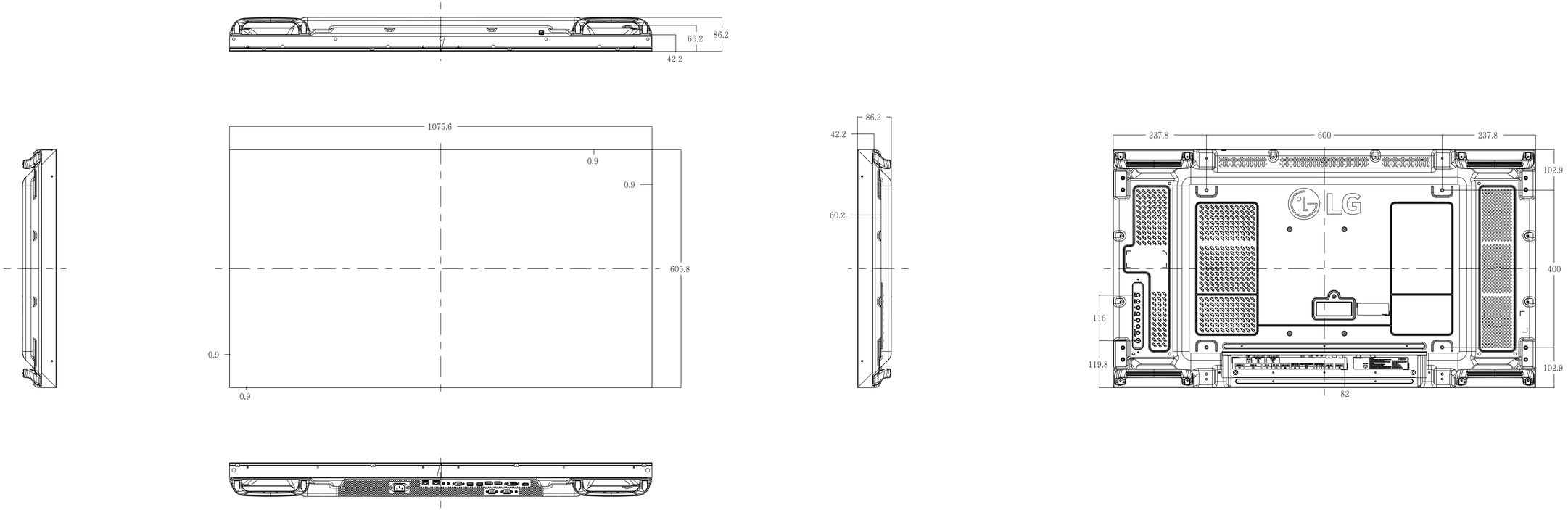
- Scale : 1:2
- Unit : mm